CA/CX Serie

RENKUS-HEINZ

2-Wege-Complex-Conic-Horn-Lautsprecher, 6" Tief- + 1" Hochtöner

CX61
CA61-RD

passiv

RHAON + redundantes Dante

Herausragende Leistung, hochwertiges Design

Die Lautsprecher der CA/CX Serie bieten effektive Lösungen für unterschiedlichste Anforderungen in Installationen zu einem herausragenden Preis-/ Leistungsverhältnis.

Modernste Complex-Conic-Hörner und Treiber garantieren einen klaren, natürlichen Klang und ein definiertes Abstrahlverhalten. Anders als bei herkömmlichen Lautsprechern zeichnen sich Complex-Conic-Hörner durch ein besonders gleichmäßiges Abstrahlverhalten über ein breites Frequenzspektrum und den natürlichen, transparenten Klang aus, für den Renkus-Heinz Lautsprecher so bekannt sind.

Anwendungsbeispiele der CX/CA61 Installationslautsprecher:

- Perfekt für alle Anwendungen, in denen sehr kompakte Lautsprecher mit einer gleichmäßigen Richtwirkung und herausragenden Klangeigenschaften gefordert sind.
- Side-Fill oder Balkon-Anwendungen zum Beispiel in Gotteshäusern
- Vordergrundmusiksysteme
- Beschallungssysteme hoher Qualität
- Überwachungs- und Foldback-Anwendungen

Kompakte Bauweise, starker Klang

Der CX/CA61 verfügt über einen 1,4-Zoll-Hochton-Kompressionstreiber mit Schwingspule und 1-Zoll-Hals, der an ein Horn mit komplexer Konizität gekoppelt ist. Das patentierte Complex-Conic-Horn eliminiert hochfrequente Abstrahlungen und bietet eine Weitwinkel-Abdeckung bis über 20 kHz. Gemeinsam mit einem hocheffizienten 6-Zoll-Tieftöner liefert der Lautsprecher einen überraschend hohen Spitzenausgangspegel von 120 dB von 100 Hz bis 20 kHz.

Vielseitigkeit als Bauprinzip

Zwölf universelle M6-Befestigungspunkte und 10 mm U-Bügel-Montageplatten erlauben eine einfache, saubere Installation. Das Feld des Complex-Conic-Horns ist drehbar. So kann der Installateur den Lautsprecher entweder vertikal oder horizontal installieren und dabei die für das Projekt erforderliche Abstrahlung beibehalten.

Die CX/CA61 und (optionale) passende U-Bügel sind entweder in weißer oder schwarzer Farbe erhältlich.

Die CX/CA61 sind in einer passiven und drei aktiven Varianten verfügbar. Die Optionen mit RHAON II-Netzwerkbetrieb, -Überwachung und -Steuerung sowie Dante-Vernetzbarkeit schaffen größtmögliche Flexibilität.

Complex-Conic-Horn

Gleichmäßige Richtwirkung, herausragender Klang, Feld drehbar.

Erstaunliche Leistung

100 Hz bis 20 kHz und 120 dB Peak-SPL.

Sehr kompakt

Nur 406 x 200 x 254 mm.

Optionale Befestigung mit U-Bügel

Einfache horizontale Befestigung und Ausrichtung.

Aktives Modell verfügbar

Der Verstärker SA625 bietet hohe Ausgangsleistung, Limiter für vollständigen Schutz sowie analoge und optionale AES- und Dante-Eingänge.

02.2025 © MediasPro Medientechnik GmbH - Technische Änderungen, Fehler und Auslassungen vorbehalten.

CA/CX Serie

RENKUS-HEINZ

Technische Merkmale CA/CX61

	CX61	CA61-RD
Anschlüsse	2x 4-polige Klemmleiste alle parallel geschaltet	2x XLR-3, Eingang und Durchschleifen, Analog und AES 2x RJ45, primär und sekundär
Empfindlichkeit	94 dB (1 W / 1 m)	1 V bei Nennleistung, analog
Leistung	passiv: 100 W AES @ 16 Ohm Bi-Amp: 100 W AES @ 16 Ohm, LF 20 W AES @ 16 Ohm, HF	s. Daten zum Verstärker SA625 unten
Gewicht	9 kg	8,6 kg (der aktive Verstärker ist tatsächlich leichter)
Frequenzweiche	2,2 kHz, passiv, Schaltbares Bi-Amping	2,2 kHz, aktiv elektronisch
Frequenzgang	100 Hz - 20 kHz (+/- 3 dB)	
Max. SPL	120 dB (Peak, gesamter Raum)	
Abdeckung	150° horizontal x 60° vertikal, drehbares Complex-Conic-Horn	
Gehäuse / Grill	11-schichtiges Birken-Mehrschichtholz / 16 Gauge pulverbeschichteter Stahl	
Wandler	Woofer: SSL6.5-18;Hochfrequenztreiber: SSD1445-16; Ersatz HF Diaphragm CD1445-16	
Lackierung	schwarz (RAL9011) oder weiß (RAL 9010)	
Befestigung	12 x M6 Montagepunkte; 2 x M10 U-Bügel Mutternplatte. Opt.: UBRKT/CT61B (schwarz) oder UBRKT/CT61W (weiß)	
Maße (bxhxt)	200 mm x 406 mm x 238 mm	

Technische Merkmale SA625 Verstärker

	SA625-RD (Brooklyn II)
Anschlüsse	2x XLR-3, Eingang u. Durchschleifen, analog u. AES; 2x RJ45 Dante primäres u. sekundäres Ethernet
Latenz	6,25 ms analog und AES / 6,25 ms + Dante-Übertragungslatenz
Nutzer-DSP	acht vollparametrische Filter, High- und Low-Shelf-Filter, High- und Low-Pass-Filter, Delay bis zu 340 ms
Software	RHAON II und Dante Controller
Max. Eingangspegel	+22 dBu, analog, 0 dBFS digital
Netzwerkanschlüsse	2x RJ45, Dante primäres & sekundäres Ethernet/RHAON (Bitte beachten: Dante u. RHAON teilen eineinzelnes o. ein redundantes Ethernet Netzwerk.)
Leistung	LF= 250 Watt @ 16 Ohm / HF = 125 Watt @ 16 Ohm. Multiband-Peak und thermischer Limiter auf beiden Kanälen schützen die Treiber.
Spannungsversorgung	100-240 Volt, 50/60 Hz Auto-Umschaltung
Leistungsaufnahme	Ruhe: 200 mW. 1/8 Leistung: 120 W (Einsetzen des Limiters). 1/3 Leistung: 240 W (harter Limiter).
Netzstecker	Neutrik powerCON TRUE-1
Betriebstemperatur	Max.: 60º C (keine direkte Sonnenexposition); Min.: -30º C, Lautsprecher nicht ausstellen, damit das Innere nicht unter 0º C kalt wird.
	Bitte beachten: Nicht alle Ein- und Ausgänge erfüllen die Anforderungen des AES-Standards 48-2005 für Verschaltung, Erdung und Abschirmung

Abmessungen

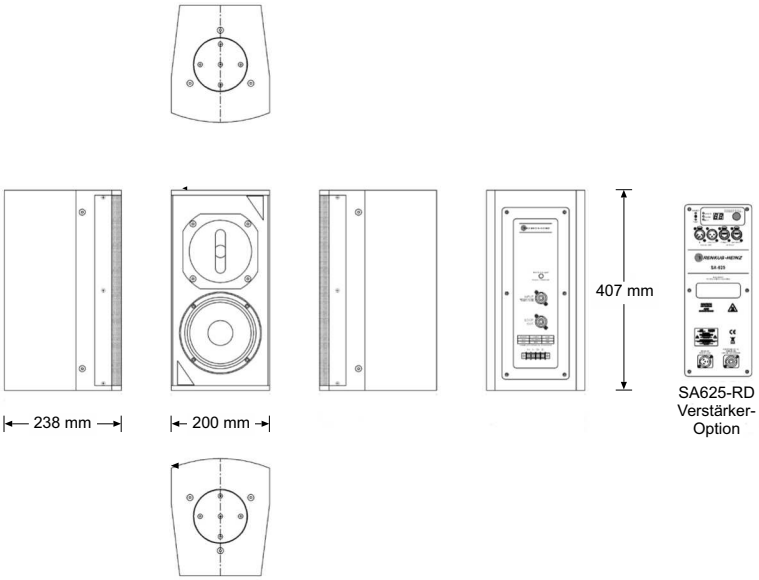

02.2025 © MediasPro Medientechnik GmbH - Technische Änderungen, Fehler und Auslassungen vorbehalten.